1 Общие сведения об изделии

Наименование: клапан регулирующий проходной седельный муфтовый ВКСР.

Назначение: для регулирования расхода рабочих сред, протекающих по трубопроводам.

Рабочие среды: негорючие, взрывобезопасные, нетоксичные, химически нейтральные к материалам деталей жидкости, в том числе вода, водные растворы этиленгликоля и пропиленгликоля с концентрацией до 60 %.

Температура рабочей среды: от 1 °С до 130 °С.

2 Технические характеристики

Наименование параметров		Значение параметров					
Номинальный диаметр DN, мм		15	20	25	32	40	50
Присоединение		G½	G¾	G1	G1¼	G1½	G2
Номинальное давление PN, МПа		2,0					
Условная пропускная способность Kvy, м³/ч		2,5	2,5	5	10	16	25
Условный ход штока, мм		16	16	16	16	16	20
Относительная протечка, % от Kvy, не более		0,1					
Максимальный перепад давления на клапане, закрываемый ЭИМ, МПа*	ВЭП-XXX-700	1,6	1,0	0,7			
	ВЭП-XXX-1600		1,6	1,6	1,0	0,6	0,4
	ВЭП-XXX-2700				1,6	1,4	1,0
Строительная длина L, мм		61	69	80	90	110	125
Высота с ЭИМ ВЭП, мм, не более		290	290	300	305	310	320
Масса с ЭИМ ВЭП, кг, не более		2,8	2,8	3,0	3,2	3,5	4,0

*Для увеличения срока службы и уменьшения уровня шума и вибраций рекомендуется перепад давления на клапане принимать не более 0,2 МПа.

При перепаде давления более 0,4 МПа большая вероятность появления высокого уровня шума и вибраций.

В таблице указаны максимальные перепады давления, при которых гарантируется закрытие электрическим исполнительным механизмом (ЭИМ).

Окружающая среда: воздух с температурой от 1 °С до 50 °С, относительной влажностью до 80 % (климатическое исполнение УХЛ 4 по ГОСТ 15150).

Условия окружающей среды для ЭИМ обеспечить в соответствии с требованиями эксплуатационной документации на ЭИМ.

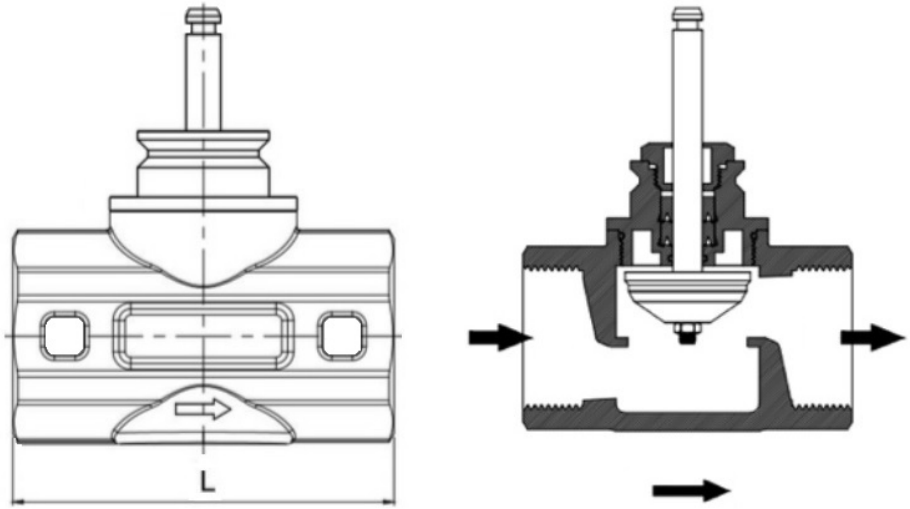

Рисунок 1

Присоединение к трубопроводу: муфтовое.
Средний срок службы: не менее 10 лет.
Назначенный срок службы: 10 лет с даты изготовления.

Материалы деталей:

– корпус: латунь;
– шток: нерж. сталь;
– плунжер: PTFE – DN15, DN20, DN32-DN50;
латунь – DN25;
– уплотнение штока: EPDM;
– направляющие штока: PTFE;
– уплотнение в затворе: PTFE – DN15, DN20, DN32-DN50;
«металл по металлу» – DN25;
– драгоценных металлов не содержит.

3 Комплектность

Клапан ВКСР - 1 шт;
Паспорт - 1 экз.

4 Свидетельство о приемке

Клапан регулирующий проходной седельный муфтовый
ВКСР DN _____ – PN2,0 – Kvy _____ – (+1+130) – Л – МВ – 05Д
№ _____ признан выдержавшим приемо-сдаточные испытания, соответствует ТУ BY 101138220.019-2019 и годен к эксплуатации.

Дата изготовления _____

Подпись _____ (ФИО)

5 Гарантийные обязательства

Гарантийный срок - 24 месяца. Гарантийный срок исчисляется со дня ввода изделия в эксплуатацию, но не позднее 6 месяцев со дня продажи при соблюдении правил транспортировки, хранения, монтажа и эксплуатации.

Дата ввода в эксплуатацию подтверждается актом ввода в эксплуатацию (наладки), при его отсутствии гарантийный срок исчисляется со дня продажи.

Гарантийный срок хранения - 24 месяца.

По вопросам качества обращаться на предприятие-изготовитель ООО «ВОГЕЗЭНЕРГО» по адресу: Республика Беларусь, г. Минск, ул. Бородинская, 2Д; тел./факс (+375 17) 27 27 111.

6 Особые отметки

Клапан соответствует требованиям:

- технического регламента Таможенного союза «О безопасности машин и оборудования» ТР ТС 010/2011, регистрационный номер декларации о соответствии:
ЕАЭС № BY/112 11.01. ТР010 014.01 00246, с 31.05.2021 по 30.05.2026;
- технического регламента Таможенного союза «О безопасности оборудования, работающего под избыточным давлением» ТР ТС 032/2013, регистрационный номер декларации о соответствии:
ЕАЭС № BY/112 11.01. ТР032 000.00 00959, с 21.04.2021 по 19.04.2026.

ООО «ВОГЕЗЭНЕРГО»

Клапан регулирующий проходной седельный муфтовый ВКСР

ПАСПОРТ