## 1 НАЗНАЧЕНИЕ

Механизм исполнительный электрический прямоходный (ЭИМ) предназначен для управления регулирующей арматурой по программе, задаваемой пользователем, с целью автоматического поддержания заданного значения температуры горячей воды на выходе теплообменника, автоматического управления системой отопления здания с целью оптимизации расходования тепловой энергии, а также для использования в составе систем управления технологическими процессами в качестве регулятора температуры.

Механизм изготавливается в климатическом исполнении УХЛ 4 по ГОСТ 15150.

Механизм не предназначен для работы в средах, содержащих агрессивные пары, газы и вещества, вызывающие разрушение покрытия, изоляции и материалов, а также во взрывоопасных средах.

## 2 ТЕХНИЧЕСКИЕ ХАРАКТЕРИСТИКИ

| Наименование характеристики | Значение |
|---|---|
| Напряжение питающей сети | 230 В, 50 Гц |
| Потребляемая мощность, Вт, не более | 6<br>12 |
| Условия эксплуатации: - температура окружающей среды<br>- относительная влажность воздуха | от 1 °С до 50 °С<br>до 80 % |
| Степень защиты | IP65 |
| Усилие отключения, Н | 700 ± 10 %<br>1600 ± 10 %<br>2700 ± 10 % |
| Номинальный полный ход, мм | 20±10 % |
| Номинальное время полного хода, с<br>(задается с клавиатуры) | скорость 4: 50 ± 10 %<br>скорость 3: 63 ± 10 %<br>скорость 2: 90 ± 10 %<br>скорость 1: 125 ± 10 % |
| Класс защиты от поражения электрическим током | II |
| Масса, кг, не более | 2,5 |
| Режим работы | продолжительный S1 |
| Срок службы | Не менее 10 лет |
| Количество входов для подключения датчиков температуры | 3 |
| Тип датчиков температуры | ТСП (Pt500), ТСП (Pt1000), температурный коэффициент ТС по ГОСТ 6651-2009 α=0,00385 ºС$^{-1}$ |
| Содержание драгоценных металлов в граммах на единицу изделия: - золото<br>- серебро<br>- палладий | <br>0,009318<br>0,016707<br>0,000480 |

## 3 КОМПЛЕКТНОСТЬ

| Наименование | Количество |
|---|---|
| Механизм исполнительный электрический прямоходный, шт. | 1 |
| Руководство по эксплуатации, экз. | 1 |
| Паспорт, экз. | 1 |

## 4 УСТРОЙСТВО И ПРИНЦИП РАБОТЫ

Конструктивно ЭИМ выполнен в виде двух механически связанных узлов:

- электропривод (рисунок 1 – позиция 1);
- винтовая передача (рисунок 1 – позиция 2).

### 4.1 Установка ЭИМ

4.1 Установка ЭИМ:

- шток клапана установить в нижнее положение, а электропривод в среднее положение;
- установить ЭИМ, завинтив фланец 5 винтами М8 DIN912 к клапану;
- открутить винты 6, снять детали 7 и 9;
- вставить в паз штока 8 деталь 7;
- вращая ключ 11 приблизить выходной вал электропривода к штоку клапана и присоединить винтами детали 7 и 9 к гайке сборной 10;
- затянуть винты 6 и **провести калибровку ЭИМ.**

Описание работы ЭИМ приведено в документе «Руководство по эксплуатации».

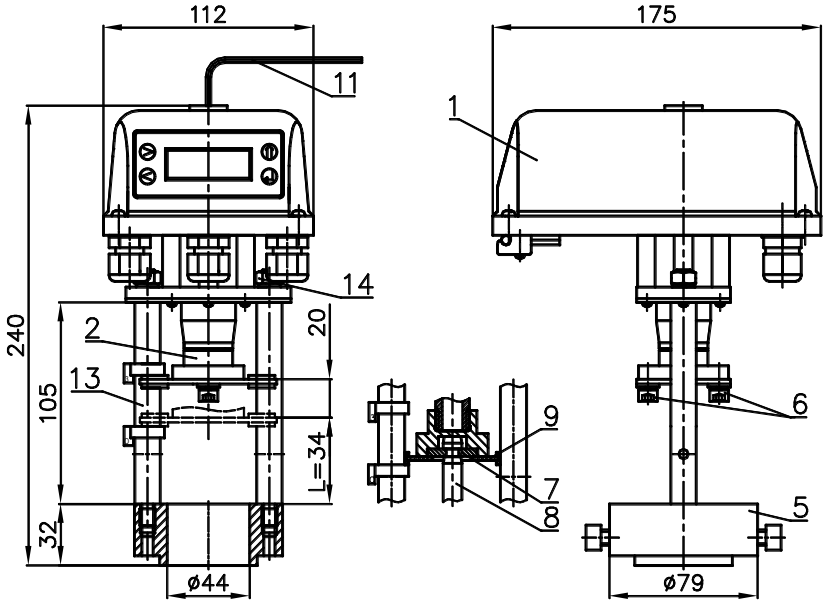


Рисунок 1 – ВЭП-228М

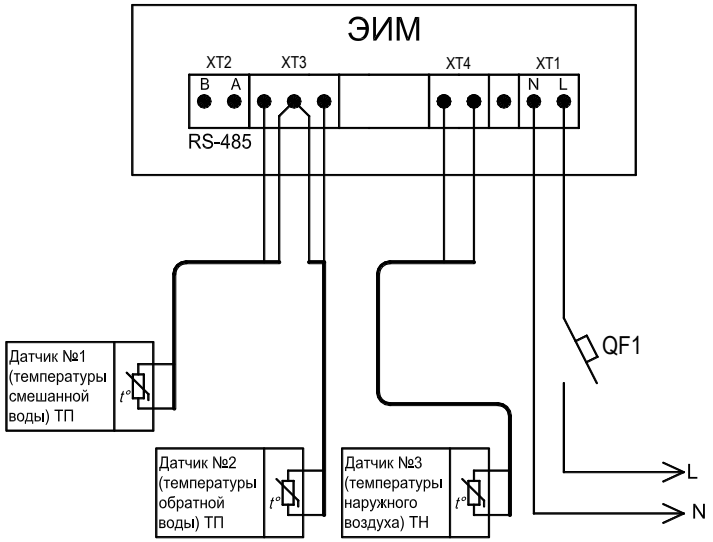


Рисунок 2 - Схема подключения в системе управления зависимым контуром отопления (программа 10)

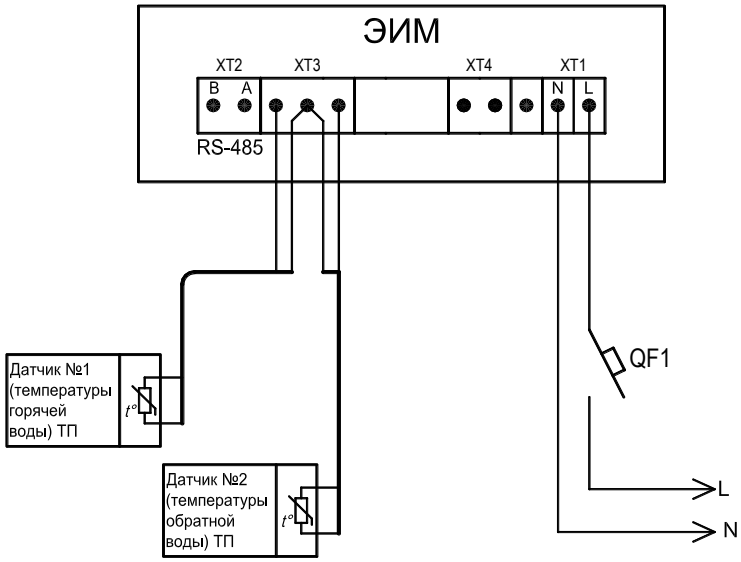


Рисунок 3 - Схема подключения в системе управления контуром ГВС (программа 20)

**5 СВИДЕТЕЛЬСТВО О ПРИЕМКЕ**

Механизм исполнительный электрический прямоходный ВЭП-228М-_____/63-20-220В,50Гц-IP65-01А №_____ признан выдержавшим приемо-сдаточные испытания, соответствует техническим условиям ТУ BY 101138220.005-2005 и годен к эксплуатации.

**Дата изготовления** _____

**Подпись** _____ (ФИО)

МП

**6 ГАРАНТИЙНЫЕ ОБЯЗАТЕЛЬСТВА**

Гарантийный срок - 24 месяца. Гарантийный срок исчисляется со дня ввода изделия в эксплуатацию, но не позднее 6 месяцев со дня продажи при соблюдении потребителем правил транспортировки, хранения, монтажа и эксплуатации.

Дата ввода в эксплуатацию подтверждается актом ввода в эксплуатацию (наладки). При отсутствии акта ввода в эксплуатацию (наладки) гарантийный срок исчисляется со дня продажи.

Гарантийный срок хранения - 24 месяца.

По вопросам качества обращаться на предприятие-изготовитель ООО «ВОГЕЗЭНЕРГО» по адресу: Республика Беларусь, г. Минск, ул. Бородинская, 2Д; тел./факс (+375 17) 27 27 111, 272-76-66.

# ООО "ВОГЕЗЭНЕРГО"

## Механизм исполнительный электрический прямоходный ВЭП-228М

**(со встроенным регулятором температуры)**

# ПАСПОРТ